Схема расстановки противокражной системы, масштаб 1:30

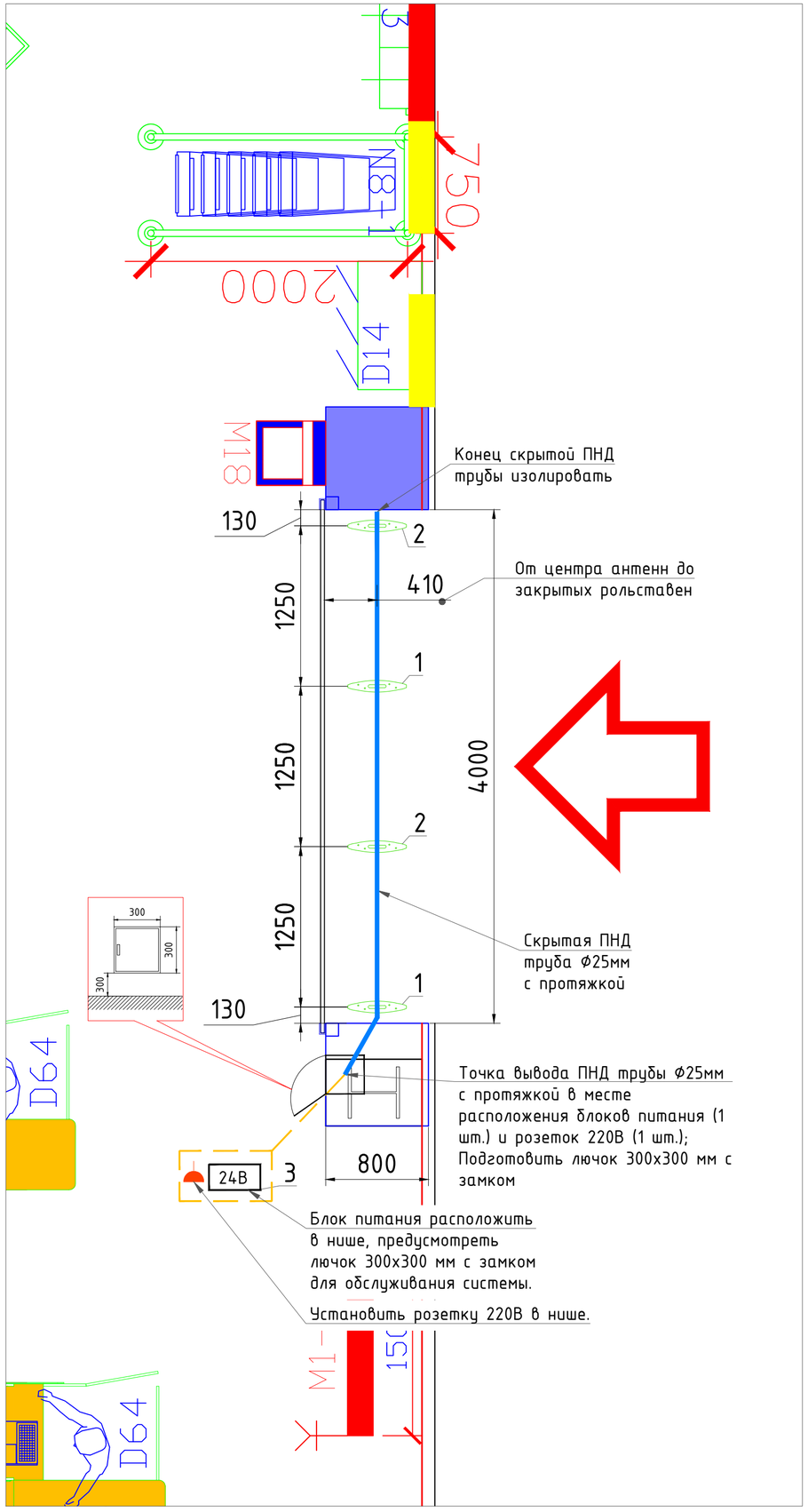

Схема подключения

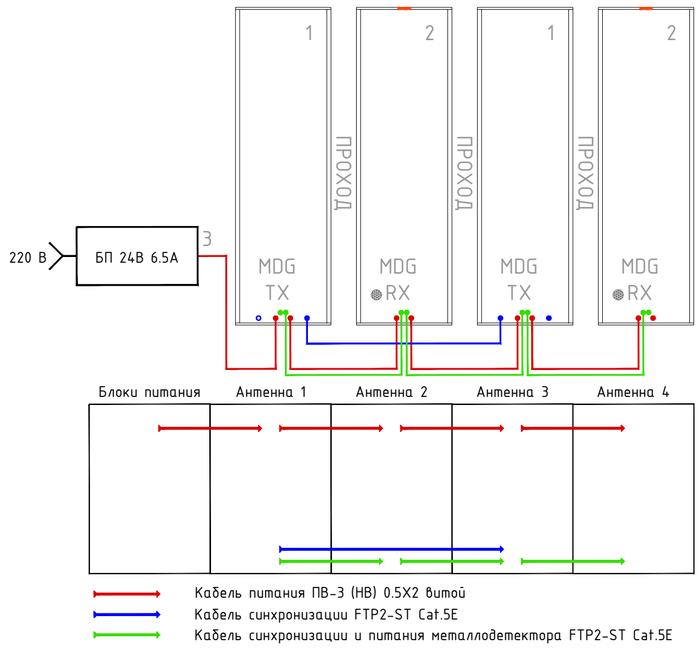

Габаритные размеры антенны

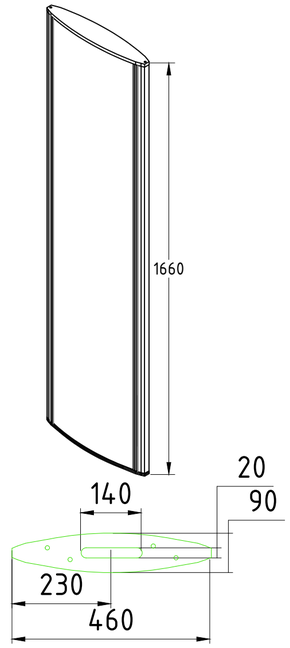

Спецификация оборудования			
Обозначение	Оборудование	Количество	Примечание
1	Антенна Enigma RF MDG Передатчик	2 шт.	
2	Антенна Enigma RF MDG Приемник	2 шт.	
3	Блок питания 24В 6.5А	1 шт.	

Условные графические обозначения:

- закладная ПНД труба Ф25мм
- розетка 220В
- 24В – блок питания
- противокражная антенна

Габаритные размеры блока питания 24В, 6.5 А:

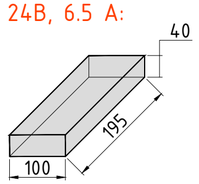

Способ скрытой прокладки кабеля в полу

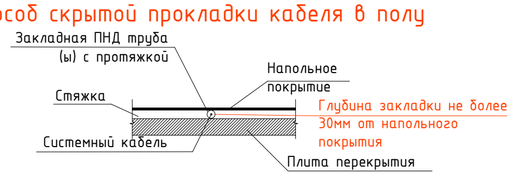

При выполнении закладных работ для противокражной системы Enigma RF MDG устанавливать в пол:

4-х антенная система - труба ПНД 25мм

Примечание к плану противокражного оборудования:

1. Для питания электронного блока питания в месте его установки необходимо установить на расстоянии не менее 10 см от пола 1 (одну) розетку типа "Евростандарт" с заземляющим контактом U=220В, запитать от отдельной линии питания. Это позволит избежать помех по цепи питания. Мощность источника энергопотребления составляет не более 156Вт.
2. Монтаж розеток 220В и электрокабеля производится строительными подрядчиками компании заказчика. Подводка питающего напряжения розеток должна осуществляться по 3-х жильному медному кабелю с поперечным сечением отдельного проводника не менее 2 кв. мм.
3. Строящий подрядчик предусматривает скрытые в полу или других поверхностях ПВХ трубы с тросом для протяжки сигнальных кабелей. Штробу вести под плиткой.
4. Стальная проволока для протяжки кабеля в ПВХ трубу должна располагаться от дальнего вывода под антенной до вывода в месте расположения блоков питания. Конец установленной трубы, который будет укладываться в пол должен быть закрыт (заизолирован) во избежание попадания в трубу строительного мусора, цементного раствора. Стальная проволока не фиксируется и не крепится к трубе для того, чтобы при протяжке кабеля она свободно двигалась.
5. Расстояние от места предполагаемой установки антенн до крупногабаритных металлических предметов (металлические шкафы, стеллажи и т.п.) должно быть не менее 1 (одного) метра.
6. В проходах между антеннами не должны быть заложены силовые электрические кабели. Если такие кабели проходят под этажным перекрытием в районе установки антенн, то их необходимо перенести в сторону от места установки оборудования на расстоянии не менее 2 м (за исключением кабелей проходящих в неарендуемом помещении).
7. Во избежании ложных срабатываний системы, в радиусе метра от антенн не должно быть защищенного товара.
8. Не располагать кабеля в декоративных колоннах. Необходимо поднимать их на потолок в другом месте. Кабель электропитания подводить к розетке, предназначенной для подключения блока питания ПКС, снизу. При отсутствии возможности расположения кабелей не в декоративной колонне, внутреннюю поверхность колонны необходимо обшивать перфорированным металлом или фольгированным пенофолом на ширину колонны и на высоту 2 метра.

Изм.	Кол. уч.	Лист	№ док.	Подп.	Дата
Выполнил		Сафронов П.			03.09.2018
Проверил					03.09.2018

Проект магазина "Детский Мир", расположенного по адресу: г. Владивосток ТЦ Седанка Сити

Новый магазин

Стадия	Лист	Листов

План расстановки противокражной системы

ООО "Дефинити" г.Москва заявка №_____

Формат А2